Datablad

Varenummer: 140575096
Beskrivelse: KLEE Gaffelstykke G 50x96 M48, venstre

Mål

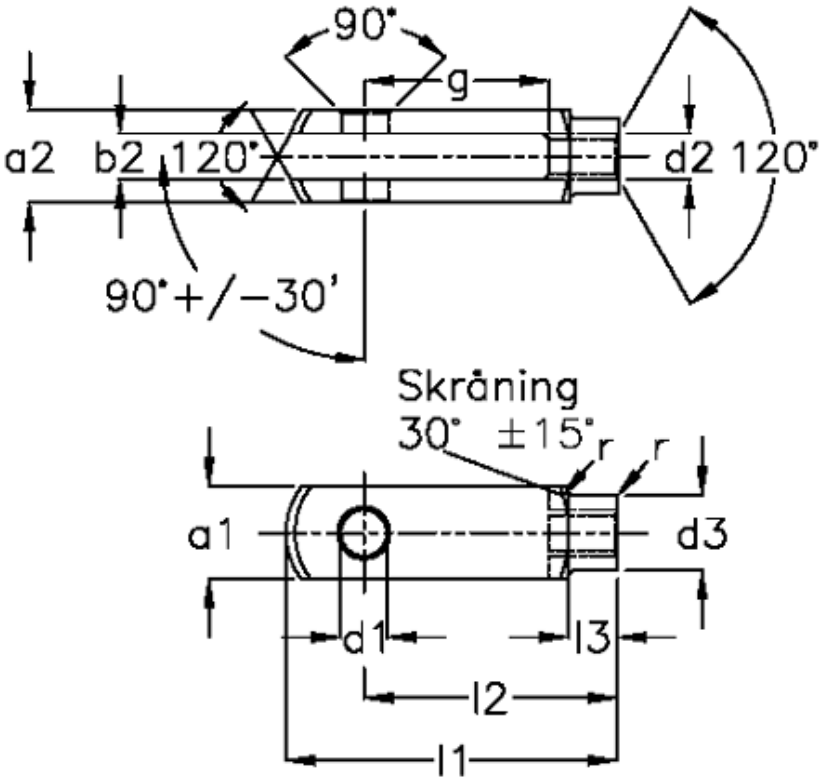

a1 (h11)	= 96	g (+/-0,5)	= 96
a2	= 96 (+0,5 -0,2)	l1 (+/-0,5)	= 265
b1 (B13)	= 50	l2	= 192 (-0,4)
b2	= 50 (+0,85)	l3	= 73
d1 H9	= 50	r	= 5.0
d2	= M 48 x 5	Størrelse	= G 50 x 96
d3 (+/-0,3)	= 82	Vægt	= 7.860
f (+/-0,2)	= 3.0		

Dokumenter, målskitser og brochurer af enhver slags kan indeholde fejl for hvilke Brd. Klee A/S ikke hæfter.